2.– Detalles de alimentaciòn de circuitos de luminarios.

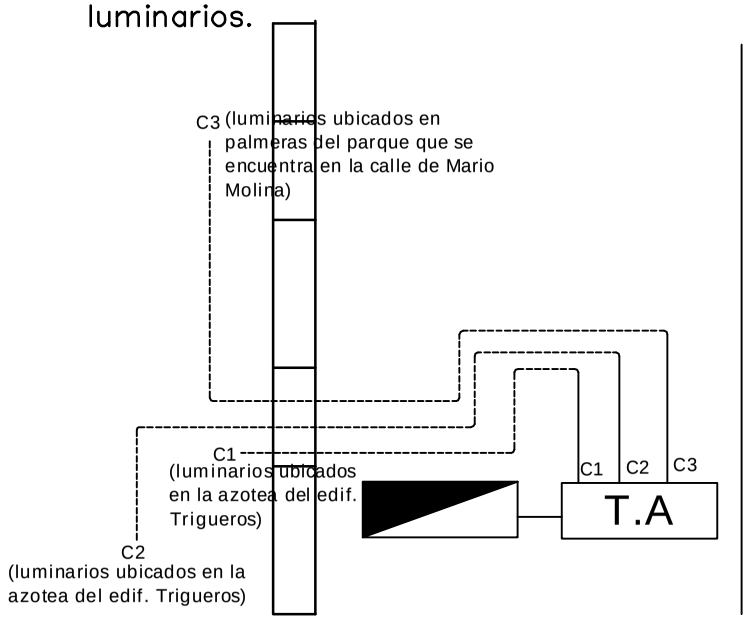

3.– Detalle de Colocacion de proyector en palmera.

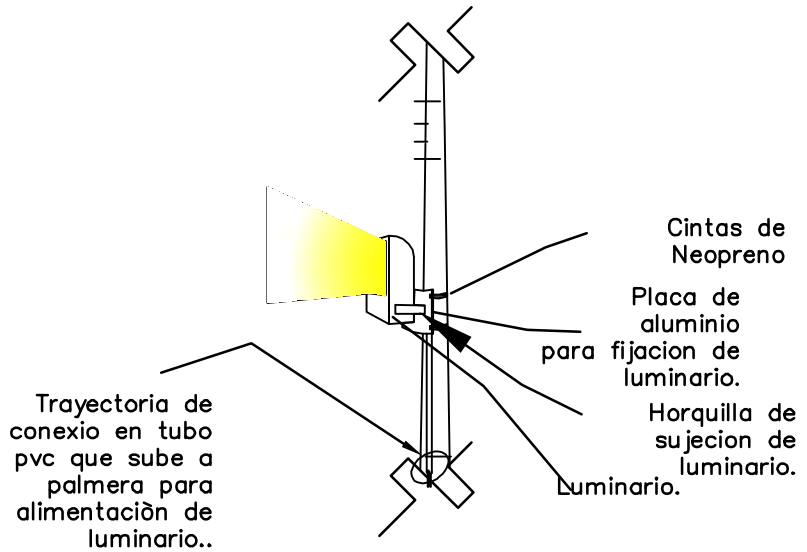

4.– Detalle de colocaciòn de proyectores en azotea.

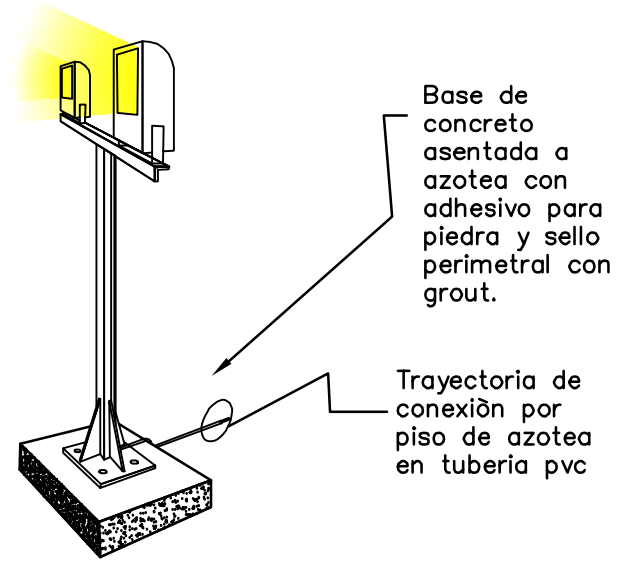

DIAGRAMA UNIFILAR

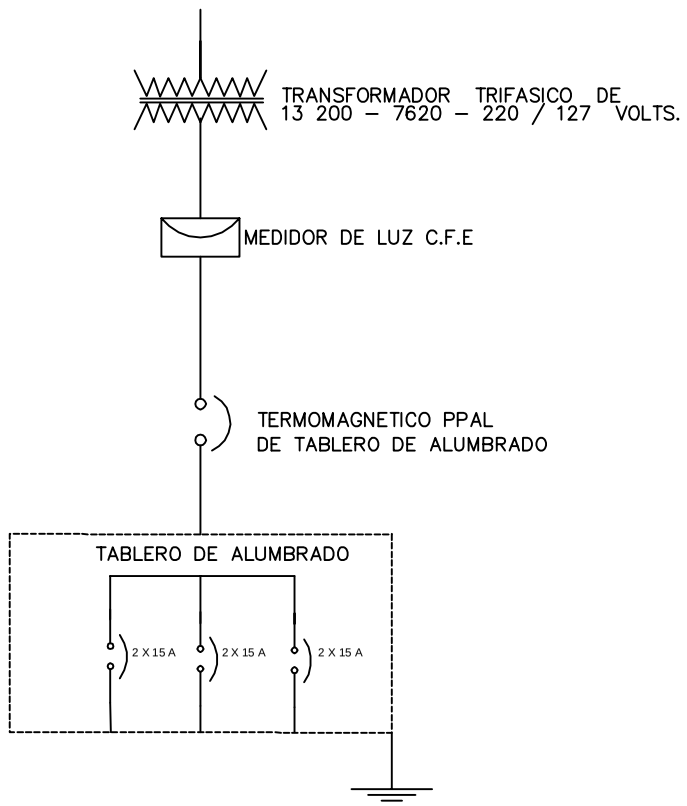

CUADRO DE CARGAS

TABLERO DE ALUMBRADO / CIRCUITO	UBICACION	CDM (150 W)	CARGA INSTALADA (WATTS)	WATTS POR FASE A	WATTS POR FASE B	SISTEMA E (VOLTS)	SISTEMA F (FASES)	SISTEMA H (HILOS)	INTERRUPTOR TERMICO
C1	AZOTEA	1	180	90	90	220	2	3	2 X 15 AMP.
C2	AZOTEA	8	1,440	720	720	220	2	3	2 X 15 AMP.
C3	PALMERAS	8	1,440	720	720	220	2	3	2 X 15 AMP.
TOTALES		17	3,060.00	1,530	1,530				

% DESB = 0%

DETALLES ELECTRICOS

REV.	DESCRIPCION REVISIONES	FECHA:	POR:	Vo. Bo.	REFERENCIAS

RESPONSABLE:

CARGO/NOMBRE	FIRMA:	FECHA:
DIRECTOR DE OBRAS PUBLICAS ARQ. GUILLERMO TAPIA BARREDA		
DIR. DE CENTRO HISTORICO ARQ. ALICIA VARGAS LOPEZ		
JEFE DE PROYECTOS Y PLANEACION DIRECCION CENTRO HISTORICO ARQ. ISRAEL CANO ANZURES		

H. AYUNTAMIENTO DE VERACRUZ
2008-2010
DIRECCION DE OBRAS Y SERVICIOS PUBLICOS
PRESIDENTE MUNICIPAL
C. JON G. REMENTERIA SEMPÉ
DIRECTOR DE OBRAS Y SERVICIOS PUBLICOS
ARQ. MARIA ALICIA CAMPA AGUILETA

VERACRUZ
CENTRO HISTORICO

333 Luxes
2 de Abril 1839 Int. 4 Fracc. Reforma. CP 91919. Veracruz, Ver.
T: (999)981 35 50 T: (229)835 42 10
333luxes@333luxes.com

PROYECTO: REVITALIZACION DEL CENTRO HISTORICO DE LA CIUDAD DE
UBICACION: VERACRUZ, VER.
PLANO: DETALLES ELECTRICOS
EDIFICIO: TRIGUEROS

CROQUIS DE LOCALIZACION :

SEMBRADO DE LUMINARIAS
DISEÑO: 333LUXES
APROBÓ H AYUNTAMIENTO DE VER.:
APROBÓ 333 LUXES:
E.C.A., C.A.E.
FECHA: NOVIEMBRE– 08 ESCALA: 1:200

El contenido de este plano y todo sus diseños, invenciones y detalles son exclusiva propiedad de 333Luxes,S.C.P, los cuales se reservan el derecho de autor.

El contenido de este plano y su información únicamente podrá ser usado en el proyecto para el cual ha sido editado y no podrá ser reproducido total o parcialmente por medios mecanicos, electronicos, fotograficos o cualquier otro sin la previa autorización por escrito de 333Luxes, S.C.P.

Notas y Observaciones:

–Tomar dimensiones y mediciones directas a la escala de este plano es riesgo unico del contratista, los cuales deberan tomarse de las cotas en planos o de los detalles de referencia, verificando éstas en la obra.
La calidad de los materiales y de los equipos especificados contenidos en este plano, así como su procedimiento de instalación son responsabilidad del contratista o instalador correspondiente.

TRIGUEROS
DETALLES ELÈCTRICOS

PLANO MODIFICADO PARA CONCURSO

CLAVE :
T–DELE–01